PWYZJ14-9

Power Pack Hidraulico 14 Mpa 7 L/min 100 L

Características Esenciales

- 3 Años de Garantía, Servicio y Atención al Cliente en Chile

Especificaciones Técnicas

Voltaje	3 Phase 380/440~480V 50/60Hz	**Normas**	SAE-J706
Protección IEC Motor	IP67	**Garantía**	3 Year

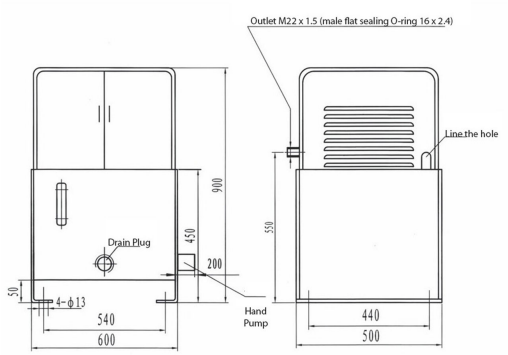

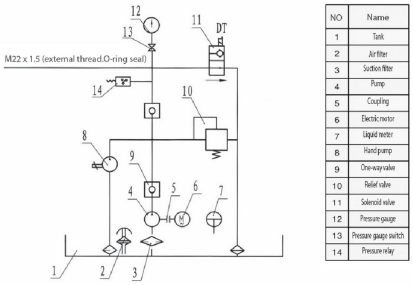

NO	Name
1	Tank
2	Air filter
3	Suction filter
4	Pump
5	Coupling
6	Electric motor
7	Liquid meter
8	Hand pump
9	One-way valve
10	Relief valve
11	Solenoid valve
12	Pressure gauge
13	Pressure gauge switch
14	Pressure relay

Hydraulic Fluid Control Chart

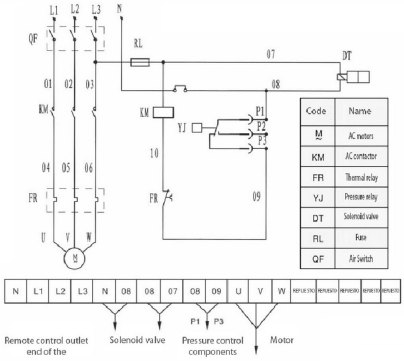

Code	Name
M	AC motors
KM	AC contactor
FR	Thermal relay
YJ	Pressure relay
DT	Solenoid valve
RL	Fuse
QF	Air Switch

Electrical Diagram

Dimmensions

Model/Modelo	Rated pressure / Presión Nominal	Flow (per min) / Flujo (por min)	Power / Potencia	Hydraulic Fluid / Líquido Hidráulico	Weight / Peso
PWYZ8-15	8 Mpa	15 L	3.0 kW		
PWYZ5-20	5 Mpa	20 L	2.2 kW		
PWYZ7-15	7 Mpa	15 L	2.2 kW	100 L	264.6 lb / 120 kg
PWYZ10-15	10 Mpa	15 L	3.0 kW		
PWYZ14-9	14 Mpa	9 L	3.0 kW		

Referential Images / Imágenes Referenciales

Specifications may change without notice / las especificaciones pueden cambiar sin previo aviso