PWRC2i

# Tecle Cadena con Carro Electrico 2 Tons 3 Fases 6 Metros 2 Speed Heavy Duty

## Características Esenciales

- La Calidad está adentro: Heavy Duty H3/M4. Aluminum Alloy housing, NSK Bearings, USA Chevron Meropa
- Cadena G100 Super Heavy Duty, Standard ASTM A973. Limitadores de Recorrido en todas las direcciones
- Flexibilidad: Voltaje, altura de izaje y alcance de la botonera se pueden customizar.
- Estándares: US y EC ASME HST-1, ASME B30.16/B30.17, EN14492-2 , EN60204-32
- 3 Años de Garantía, Servicio y Atención al Cliente en Chile

## Especificaciones Técnicas

| | | | |
|---|---|---|---|
| **Capacidad de Carga** | 4400 lb / 2000 kg | **Longitud de cadena** | 30 ft / 9 m |
| **Altura de Izaje Estandard (Customizable)** | 20 ft / 6 m | **Humedad** | <85% |
| **Velocidad /min** | 9&26ft/2.7&7.9m@60Hz<br>7.6&23ft/2.3&6.9m@50Hz | **Temperatura** | -4 ~ 104° F / -20 ~ 40° C |
| **Numero de Velocidades** | 2 Speed | **Potencia del Trolley** | 0.4 / 0.12 kW |
| **Voltaje** | 3 Phase 208~240/440~480V 50/60Hz | **Nivel de Ruido** | 81 dB |
| **Clase de Servicio** | H3/M4/1Am/Class C | **Velocidad del Trolley /min** | 36 - 68 ft /11 - 21 m |
| **Freno Motor** | Yes | **Cantidad de Velocidades** | 2 |
| **Protección IEC Motor** | IP55 | **Rango de ancho de la Viga** | 82-178 mm |
| **Control** | Pendant Control and Optional Wireless | **Radio Minimo de Giro** | 2.9 ft / 0.9 m |
| **Voltaje del Control** | 24V | **Normas** | ASME HST-1 , ASME B30.16 , B30.17 , EN60204-32 |
| **Tipo Transmisión / Reductor** | Spur gearbox with Oil splash lubrication | **Garantía** | 3 Year |
| **Tipo de Cadena** | G100 | **T Motor del Carro** | 5.6 in / 142 mm |
| **Dimensiones de la Cadena** | 10 x 30 mm | **R Carro Ancho Caja** | 9 in / 231 mm |
| **Caidas de Cadena** | 1 | **Hoist Contactor Brand** | EATON 25 AMP |

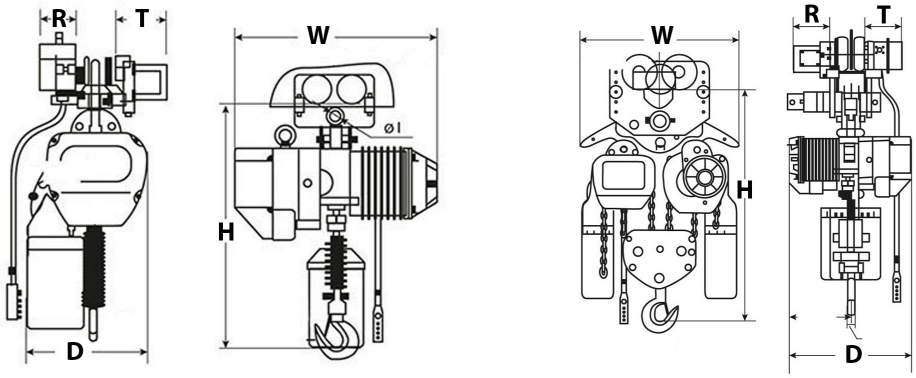


## Peso & Dimensiones

| | |
|---|---|
| **H Altura Muerta** | 30.5 in / 770 mm |
| **W Ancho** | 26.6 in / 677 mm |
| **D Depth** | 15 in / 380 mm |
| **J Boca Gancho** | 1.53 in / 39 mm |
| **Peso Total** | 424 lbs / 193 Kg |

## Detalles del Empaque

| | |
|---|---|
| **Paquete 1 Peso Neto** | 396 lbs / 180 Kg |
| **Paquete 1 Ancho** | 17 in / 43.18 cm |
| **Paquete 1 Peso Bruto** | 424 lbs / 192 Kg |
| **Paquete 1 Altura** | 34 in / 86.36 cm |
| **Paquete 1 Profundidad** | 30 in / 76.2 cm |

Referential Images / Imágenes Referenciales
Specifications may change without notice / las especificaciones pueden cambiar sin previo aviso