PWRC10M5i

Tecle Polipasto Cadena con Carro Electrico 10 Tons 3 Fases 12 Metros 2 Speed Heavy Duty M5

Características Esenciales

- La Calidad está adentro: Equipo Heavy Duty H4/M5. Carcasa de Aluminio Compuesto, Rodamientos NSK.
- Seguridad: Cadena Heavy Duty G100 ó FEC G80 japonesa ASTM A973. Limitadores de Recorrido.
- Flexibilidad: Voltaje, altura de izaje y alcance de la botonera se pueden customizar.
- Estándares: US y EC ASME HST-1 , ASME B30.16/B30.17, EN14492-2 , EN60204-32
- 3 Años de Garantía, Servicio y Atención al Cliente en Chile

Especificaciones Técnicas

Capacidad de Carga	22000 lb / 10000 kg	**Longitud de cadena**	40 ft / 12 m
Altura de Izaje Estandard (Customizable)	40 ft / 12 m	**Humedad**	<85%
Velocidad /min	9 & 2.9 ft / 2.7 & 0.9 m	**Temperatura**	-4 ~ 104° F / -20 ~ 40° C
Numero de Velocidades	2 Speed	**Potencia del Trolley**	0.8 kW x 2
Voltaje	3 Phase 208~240/440~480V 50/60Hz	**Nivel de Ruido**	81 dB
Clase de Servicio	H4/M5/2m/Class D	**Velocidad del Trolley /min**	36 - 68 ft /11 - 21 m
Freno Motor	Yes DC Electromagnetic	**Cantidad de Velocidades**	2
Protección IEC Motor	IP55	**Rango de ancho de la Viga**	100-178 mm
Freno Dinámico	Yes	**Radio Minimo de Giro**	8 ft / 2.5 m
Control	Pendant Control and Optional Wireless	**Normas**	ASME HST-1 , ASME B30.16 , B30.17 , EN60204-32
Voltaje del Control	24V	**Garantía**	3 Year
Tipo Transmisión / Reductor	Spur gearbox with Oil splash lubrication	**T Motor del Carro**	6.14 in / 156 mm
Tipo de Cadena	G80 JAPAN or G100	**R Carro Ancho Caja**	10 in 246 mm
Dimensiones de la Cadena	11.2 x 34 mm	**Hoist Contactor Brand**	EATON 25 AMP

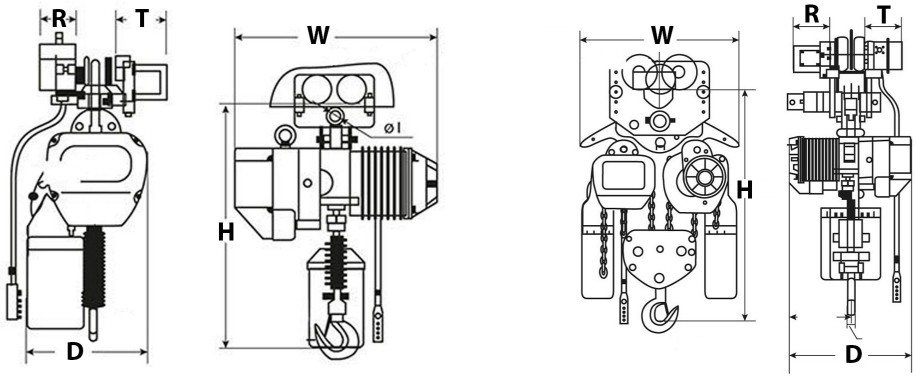

Peso & Dimensiones

H Altura Muerta	41 in / 1050 mm
W Ancho	32 in / 800 mm
D Depth	36 in / 915 mm

Referential Images / Imágenes Referenciales
Specifications may change without notice / las especificaciones pueden cambiar sin previo aviso