PWRC05

Tecle Cadena con Carro Electrico 500 kg 3 Fases 6 Metros 1 Velocidad

Características Esenciales

- La Calidad está adentro: Heavy Duty H3/M4. Aluminum Alloy housing, NSK Bearings, USA Chevron Meropa
- Componentes eléctricos Eaton y Schneider, Limitadores de Recorrido en todas las direcciones
- Cadena G100 Super Heavy Duty, 25% superior a la G80. Standard ASTM A973
- Estándares US y EC ASME HST-1 , ASME B30.16 , EN14492-2 , EN60204-32
- 3 Años de Garantía, Servicio y Atención al Cliente en Chile

Especificaciones Técnicas

Capacidad de Carga	1100 lb / 500 kg	**Longitud de cadena**	20 ft / 6 m
Altura de Izaje Estandard (Customizable)	20 ft / 6 m	**Humedad**	<85%
Velocidad /min	27ft/8.2m@60Hz 24ft/7.2m@50Hz	**Temperatura**	-4 ~ 104° F / -20 ~ 40° C
Numero de Velocidades	1 Speed	**Potencia del Trolley**	0.4 kW
Voltaje	3 Phase 208~240/440~480V 50/60Hz	**Nivel de Ruido**	81 dB
Clase de Servicio	H3/M4/1Am/Class C	**Velocidad del Trolley /min**	36 ft / 11 m
Freno Motor	Yes	**Cantidad de Velocidades**	1
Protección IEC Motor	IP55	**Rango de ancho de la Viga**	52 - 153 mm
Control	Pendant Control and Optional Wireless	**Radio Minimo de Giro**	2.6 ft / 0.8 m
Voltaje del Control	24V	**Normas**	ASME HST-1 , ASME B30.16 , B30.17, EN60204-32
Tipo Transmisión / Reductor	Spur gearbox with Oil splash lubrication	**Garantía**	3 Year
Tipo de Cadena	G100	**T Motor del Carro**	9.09 in / 231 mm
Dimensiones de la Cadena	6.3 x 19	**R Carro Ancho Caja**	5.5 in / 142 mm
Caidas de Cadena	1	**Hoist Contactor Brand**	EATON 12 AMP

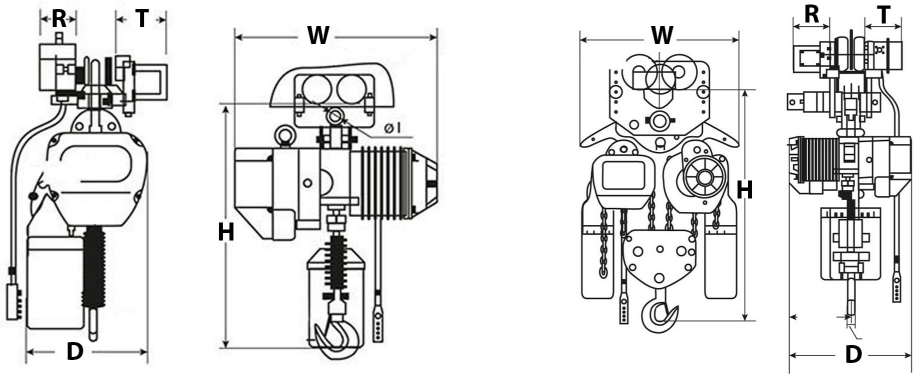

Peso & Dimensiones

H Altura Muerta	25 in / 635 mm
W Ancho	18 in / 460 mm
D Depth	15 in / 380 mm
J Boca Gancho	28
Peso Total	187 lbs / 85 Kg

Detalles del Empaque

Paquete 1 Peso Neto	172 lbs / 78 Kg
Paquete 1 Ancho	14 in / 35.56 cm
Paquete 1 Peso Bruto	187 lbs / 85 Kg
Paquete 1 Altura	32 in / 81.28 cm
Paquete 1 Profundidad	21 in / 53.34 cm

Referential Images / Imágenes Referenciales
Specifications may change without notice / las especificaciones pueden cambiar sin previo aviso