PWR50

Tecle Cadena Trifasico 12 Metros 50 Toneladas Heavy Duty 380/460V

Características Esenciales

- La Calidad está adentro: Equipo Heavy Duty H3/M4. Carcasa de Aluminio Compuesto, Rodamientos NSK
- Seguridad: Cadena G100 Super Heavy Duty, 25% superior a la G80. Standard ASTM A973.
- Flexibilidad: Voltaje, altura de izaje y alcance de la botonera se pueden customizar.
- Estándares: US y EC ASME HST-1, ASME B30.16/B30.17, EN14492-2 , EN60204-32
- 3 Años de Garantía, Servicio y Atención al Cliente en Chile

Especificaciones Técnicas

Capacidad de Carga	110000 lb / 50000kg	**Dimensiones de la Cadena**	11.2x34 mm
Altura de Izaje Estandard (Customizable)	40 ft / 12 m	**Caidas de Cadena**	20
Velocidad /min	1.7 ft / 0.51 m	**Longitud de cadena**	800 ft / 243 m
Numero de Velocidades	1 Speed	**Humedad**	<85%
Voltaje	3 Phase 208~240/440~480V 50/60Hz	**Temperatura**	-4 ~ 104° F / -20 ~ 40° C
Clase de Servicio	H3/M4/1Am/Class C	**Nivel de Ruido**	81 dB
Freno Motor	Yes	**Normas**	ASME HST-1 , ASME B30.16, EN60204-32
Protección IEC Motor	IP55	**Garantía**	3 Year
Control	Pendant Control and Optional Wireless	**Hoist Contactor Brand**	EATON 25 AMP
Voltaje del Control	24V	**Pendant Control Yes No**	Included
Tipo Transmisión / Reductor	Spur gearbox with Oil splash lubrication	**IEC Pendant Control Protection**	IP66
Tipo de Cadena	G100	**Pendant Control Emergency Stop**	Yes

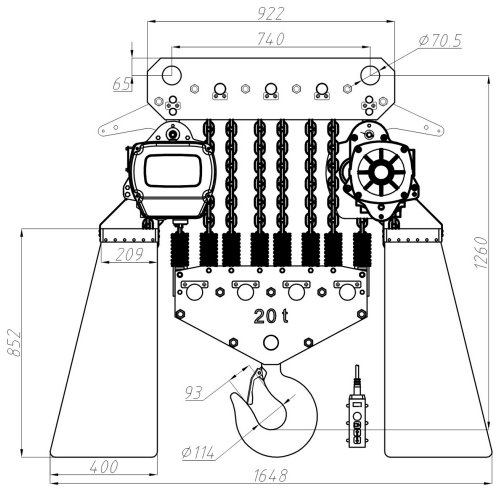

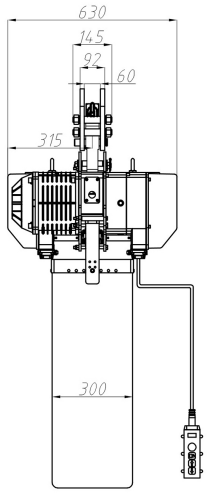

Peso & Dimensiones

H Altura Muerta	77.5 in / 1965 mm
W Ancho	25 in / 630 mm
D Depth	71.5 in / 1815 mm
Peso Total	2866 lbs / 1301 Kg

Detalles del Empaque

Paquete 1 Peso Neto	357 lbs / 162 Kg
Paquete 1 Ancho	59 in / 149.86 cm
Paquete 1 Peso Bruto	2866 lbs / 1300 Kg
Paquete 1 Altura	78 in / 198.12 cm
Paquete 1 Profundidad	98 in / 248.92 cm

Referential Images / Imágenes Referenciales
Specifications may change without notice / las especificaciones pueden cambiar sin previo aviso