PWR10

# Tecle Cadena Trifasico 12 Metros 10 Toneladas Heavy Duty 380/460V

## Características Esenciales

- La Calidad está adentro: Equipo Heavy Duty H3/M4. Carcasa de Aluminio Compuesto, Rodamientos NSK
- Seguridad: Cadena G100 Super Heavy Duty, 25% superior a la G80. Standard ASTM A973.
- Flexibilidad: Voltaje, altura de izaje y alcance de la botonera se pueden customizar.
- Estándares: US y EC ASME HST-1, ASME B30.16/B30.17, EN14492-2 , EN60204-32
- 3 Años de Garantía, Servicio y Atención al Cliente en Chile

## Especificaciones Técnicas

| | | | |
|---|---|---|---|
| **Capacidad de Carga** | 22000 lb / 10000 kg | **Dimensiones de la Cadena** | 11.2x34 mm |
| **Altura de Izaje Estandard (Customizable)** | 40 ft / 12 m | **Caidas de Cadena** | 4 |
| **Velocidad /min** | 9ft/2.7m@60Hz<br>7.5ft/2.3m@50Hz | **Longitud de cadena** | 160 ft / 48.5 m |
| **Numero de Velocidades** | 1 Speed | **Humedad** | <85% |
| **Voltaje** | 3 Phase 208~240/440~480V 50/60Hz | **Temperatura** | -4 ~ 104° F / -20 ~ 40° C |
| **Clase de Servicio** | H3/M4/1Am/Class C | **Nivel de Ruido** | 81 dB |
| **Freno Motor** | Yes | **Normas** | ASME HST-1 , ASME B30.16, EN60204-32 |
| **Protección IEC Motor** | IP55 | **Garantía** | 3 Year |
| **Control** | Pendant Control and Optional Wireless | **Hoist Contactor Brand** | EATON 25 AMP |
| **Voltaje del Control** | 24V | **Pendant Control Yes No** | Included |
| **Tipo Transmisión / Reductor** | Spur gearbox with Oil splash lubrication | **IEC Pendant Control Protection** | IP66 |
| **Tipo de Cadena** | G100 | **Pendant Control Emergency Stop** | Yes |

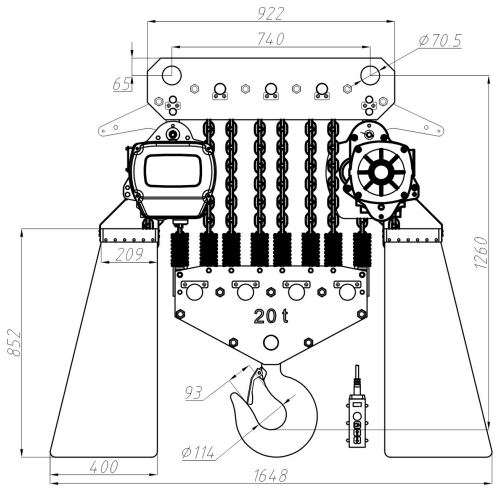


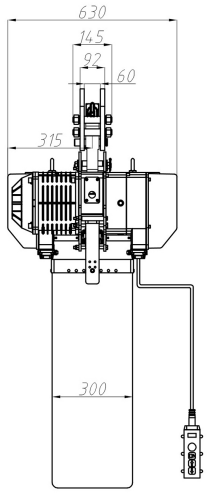


## Peso & Dimensiones

| | |
|---|---|
| **H Altura Muerta** | 55 in / 1355 mm |
| **W Ancho** | 25 in / 630 mm |
| **D Depth** | 35 in / 890 mm |
| **J Boca Gancho** | 70 |
| **Peso Total** | 944 lbs / 429 Kg |

## Detalles del Empaque

| | |
|---|---|
| **Paquete 1 Peso Neto** | 880 lbs / 399 Kg |
| **Paquete 1 Ancho** | 33 in / 83.82 cm |
| **Paquete 1 Peso Bruto** | 944 lbs / 428 Kg |
| **Paquete 1 Altura** | 54 in / 137.16 cm |
| **Paquete 1 Profundidad** | 53 in / 134.62 cm |

Referential Images / Imágenes Referenciales
Specifications may change without notice / las especificaciones pueden cambiar sin previo aviso